White Collection

OGGETTISTICA

2008

Marcel Wanders

Descrizione

White Collection, tre oggetti overscale di Marcel Wanders: un vaso alto, uno sgabello e una ciotola in ceramica smaltata, adatta anche per uso in esterni.

Informazioni tecniche

Struttura
ceramica smaltata
Colore
bianco

Disegni tecnici

AB20046B

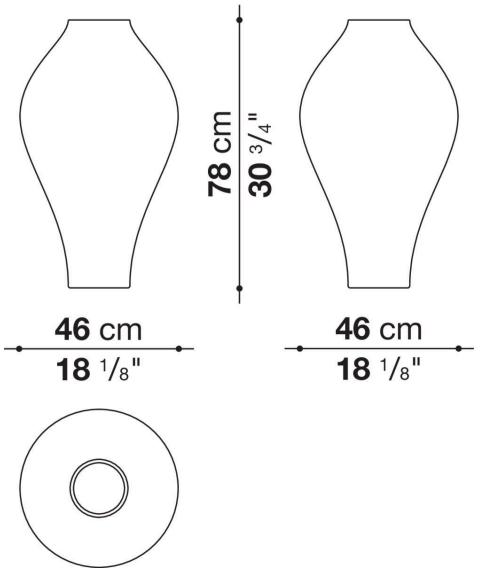

AB20047B

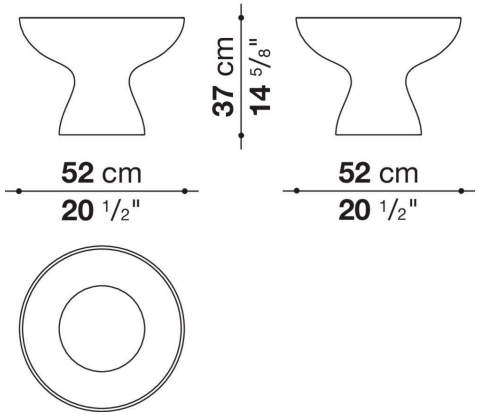
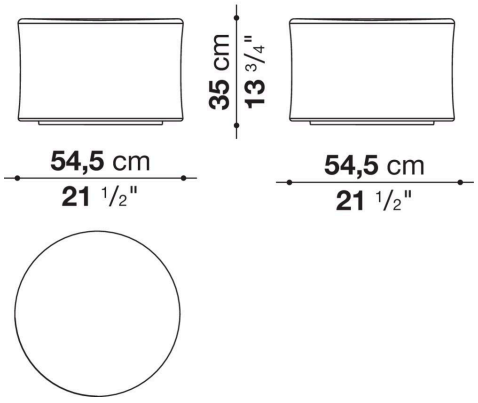
AB20048B