Cosmos

SEDIE

2006

Jeffrey Bernett

Descrizione

La sedia Cosmos, dal carattere dichiaratamente contemporaneo, si distingue per le strutture che delineano le diverse versioni: da quella più classica a quattro razze in alluminio spazzolato con seduta girevole, a quella in tondino d'acciaio cromato che ne consente la sovrapposizione, rendendola una seduta ideale anche per il mondo del contract. Estremamente confortevole grazie alla generosa imbottitura, può essere rivestita in tessuto o pelle.

Informazioni tecniche

Telaio interno
tubolari e profilati d’acciaio
Imbottitura telaio interno
schiuma di poliuretano flessibile a freddo Bayfit®, fodera in fibra di poliestere
Struttura di sostegno girevole (CS48)
fusione ed estrusi d’alluminio
Struttura di sostegno (CS48F)
trafilati d’acciaio
Puntali
materiale termoplastico
Clip per unione sedie (CLP)
materiale plastico
Rivestimento
tessuto o pelle in categorie limitate

Disegni tecnici

CS48F

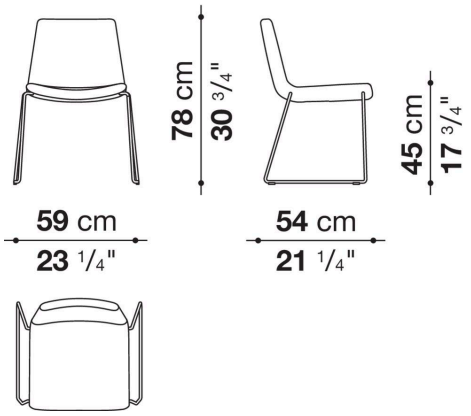
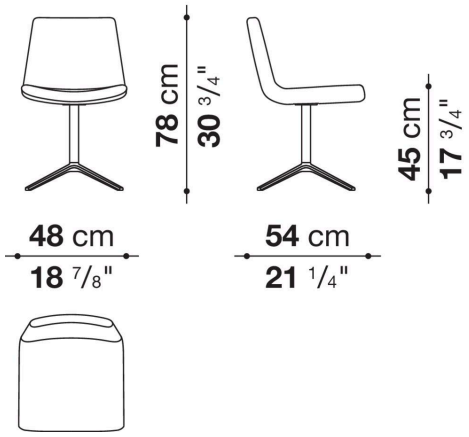
CS48