Tobi-Ishi Outdoor

TAVOLINI

2018

Edward Barber & Jay Osgerby

Descrizione

Il tavolino Tobi-Ishi Outdoor riprende il disegno degli omonimi tavoli da pranzo d'ispirazioni zen diventati vere e proprie icone. Il nome stesso è infatti un riferimento alle pietre levigate (tobi-ishi) usate con funzione ornamentale nei tradizionali giardini giapponesi. Lo sbalzo del piano e le basi trapezoidali verticali poste ortogonalmente tra loro generano una figura scultorea ed essenziale, che varia costantemente la propria immagine secondo il punto di osservazione. Tobi-Ishi Outdoor è realizzato in cemento in quattro diverse varianti di colore.

Informazioni tecniche

Piano e gambe
cemento (Ultra High Performance Concrete)
Piastra di aggancio
lamiera zincata
Piedini
acciaio inox
Puntali
materiale termoplastico
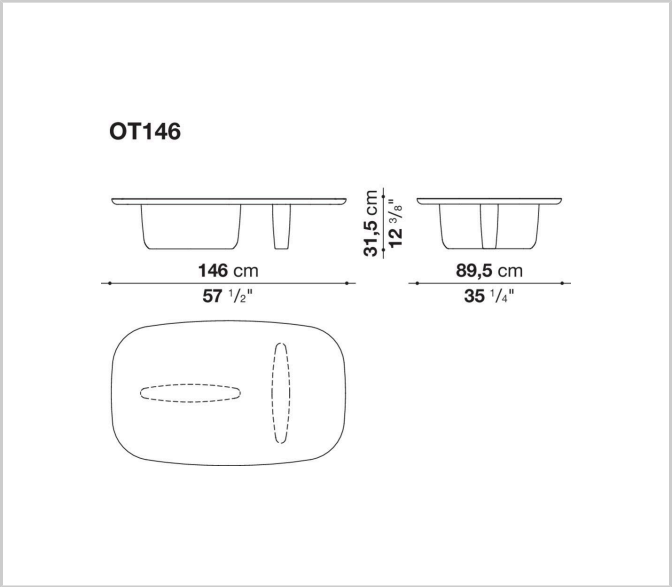
Disegni tecnici