Mirto Outdoor

TAVOLINI

2015

Antonio Citterio

Descrizione

I tavolini Mirto Outdoor, quadrati e rettangolari in diverse dimensioni e finiture, si distinguono per la purezza delle forme, l'eleganza senza tempo e la qualità dei dettagli. Hanno strutture leggere in pressofusione d'alluminio abbinate a diverse tipologie di piani: in alluminio verniciato, in gres porcellanato, con piastrelle in pietra lavica smaltata e decorata con disegni che riproducono un pizzo siciliano tradizionale. Quest'ultima versione utilizza per il decoro uno speciale materiale ottenuto dalla frantumazione del vetro di monitor e strumenti elettronici dismessi, applicato alla superficie delle piastrelle tramite un esclusivo processo di lavorazione.

Informazioni tecniche

Struttura
pressofusione ed estrusi d’alluminio con verniciatura poliuretanica
Piano
lamiera d'alluminio con verniciatura poliuretanica, gres porcellanato o pietra lavica smaltata su piano in alluminio
Piano e struttura (MI54T-MI55_5)
pressofusione d'alluminio con verniciatura poliuretanica
Puntali
elastomero termoplastico
Telo di copertura impermeabile
tessuto PES monospalmato su un lato PU

Disegni tecnici

MI54T

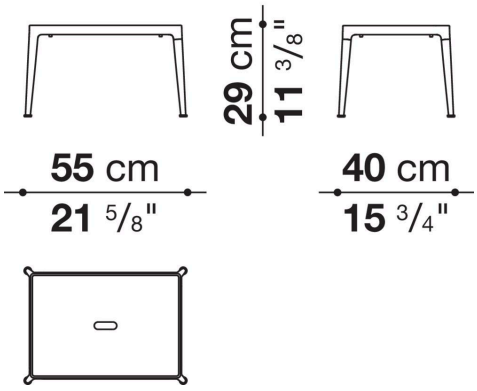

MI55_5

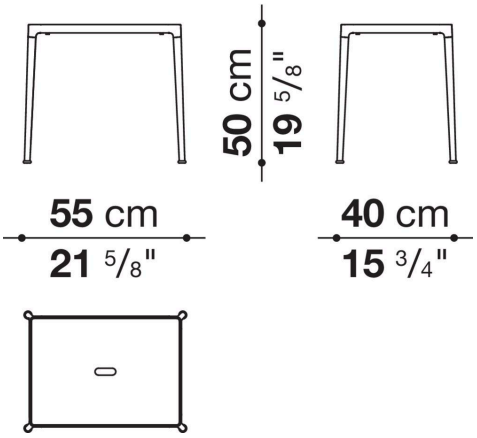

TMO82Q_4

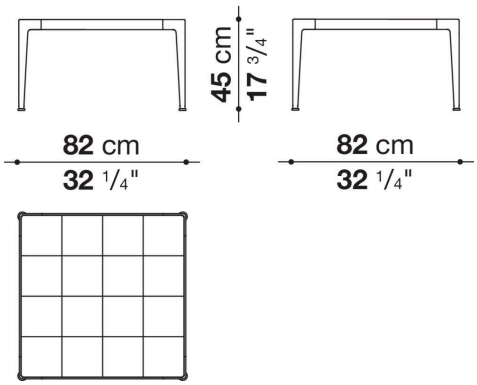

MI90Q_4

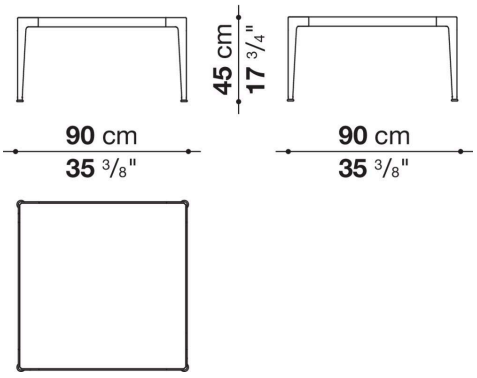

MI90Q_4G

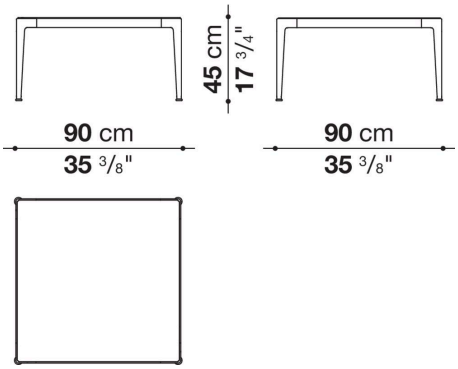

MI120Q_4

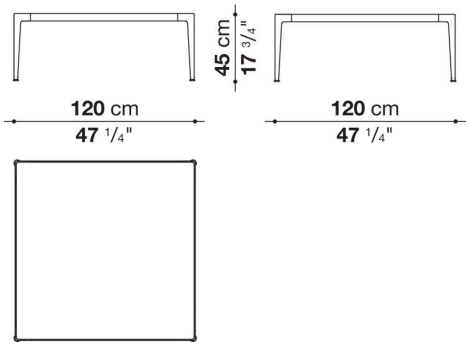

MI120Q_4G

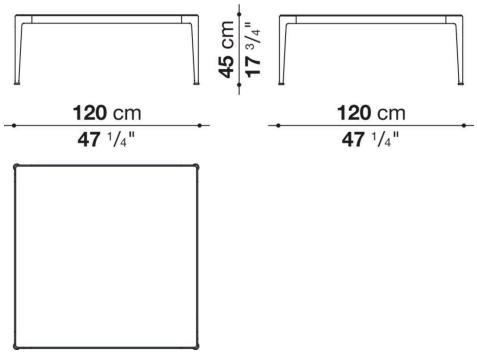

MI120_4

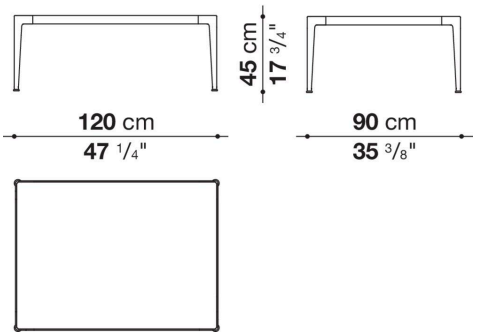

MI120_4G

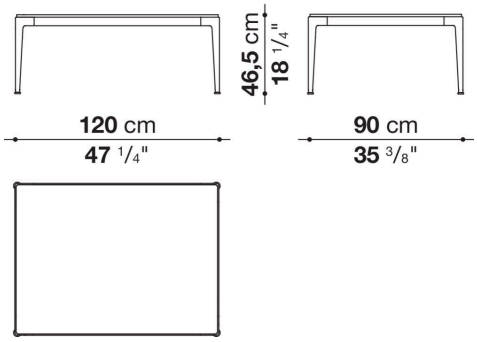

TMO162_4

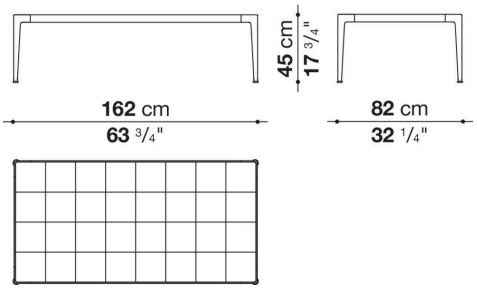

MI180_4

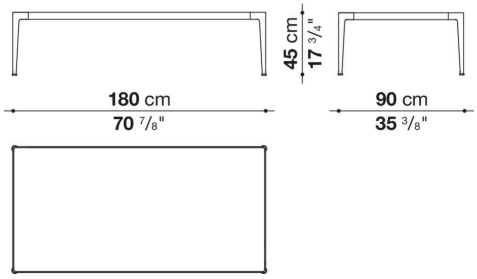

MI180_4G

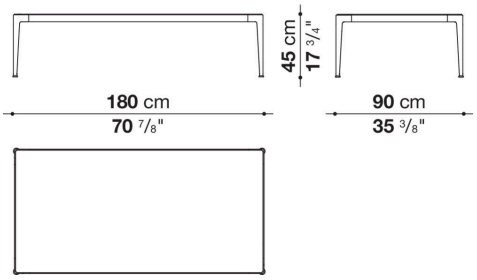

MI200_4

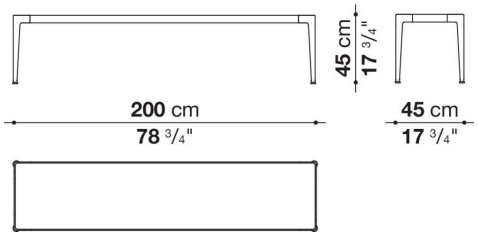
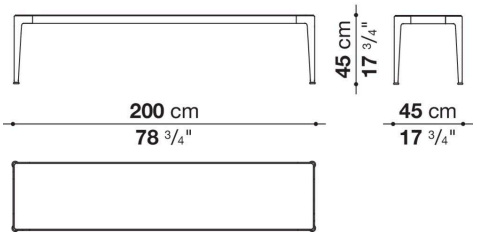
MI200_4G