Coronado

POLTRONE

1966

Afra & Tobia Scarpa

Descrizione

Classico evergreen, progetto originale del 1966, la poltrona Coronado è simbolo di relax. Proposta con schienale alto, garantisce massimo comfort grazie al molleggio dato dalla presenza di nastri di acciaio armonico inseriti nella struttura dello schienale. La sua carica rivoluzionaria in termini di design e materiali è esemplare della cultura industriale di B&B Italia, ma a decretarne il successo è stata l'estetica sofisticata, trait d'union tra la classicità dei mobili in stile e l'esigenza di modernità. Esempio di progettualità a 360°, la serie Coronado, che include anche divani, nasceva dalla proposta di abbinare il telaio in ferro alla rivoluzionaria tecnologia del poliuretano a freddo schiumato in stampi, introdotta da B&B Italia nel settore dell'arredamento.

Informazioni tecniche

Telaio interno
tubolari e profilati d’acciaio
Imbottitura telaio interno
schiuma di poliuretano flessibile a freddo Bayfit®, fodera in fibra di poliestere
Imbottitura cuscino sedile e bracciolo
poliuretano sagomato a densità differenziata, fibra di poliestere
Imbottitura cuscino schienale
poliuretano sagomato, fodera in fibra di poliestere
Piedini
materiale termoplastico
Rivestimento
tessuto o pelle
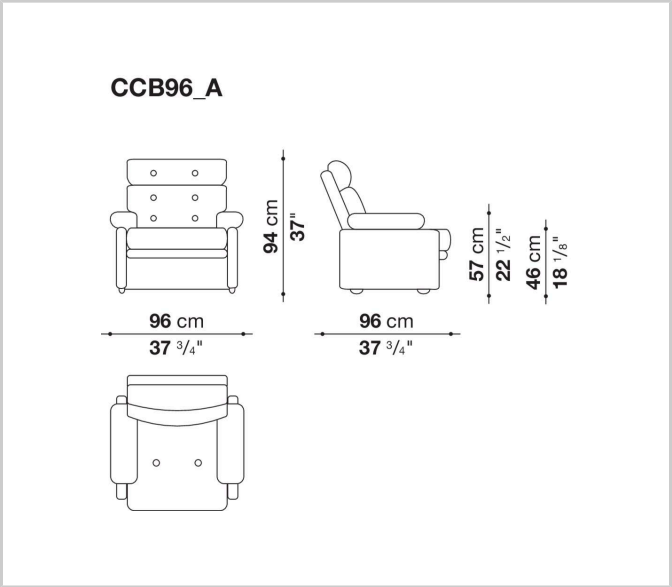
Disegni tecnici