Harbor

POLTRONE

2017

Naoto Fukasawa

Descrizione

Avvolgente e sinuosa, la poltrona con braccioli Harbor si distingue per la particolare forma scultorea. È proposta in due versioni ergonomicamente studiate: poltrona relax con schienale alto e poggiatesta e poltrona da conversazione con schienale basso. Entrambe sono dotate di una base girevole e di una cerniera metallica a vista nella parte posteriore dello schienale che permette la sfoderabilità del rivestimento. Alle poltrone si aggiunge il pouf sulla cui superficie è possibile appoggiare un elemento vassoio, che ne consente un utilizzo complementare come tavolino. La serie è completata da un divano a due posti.

Informazioni tecniche

Telaio interno
tubolari e profilati d’acciaio
Imbottitura telaio interno
schiuma di poliuretano flessibile a freddo Bayfit®, fodera in fibra di poliestere
Basamento girevole (HA80A-HA80B)
laminato d'acciaio ed alluminio
Basamento (HA61P)
laminato d'acciaio
Poggiatesta (HA_P)
poliuretano sagomato, fibra di poliestere, fodera in cotone, contrappeso in alluminio anodizzato e acciaio
Vassoio (HA65V)
legno massello, pannello in fibra di legno impiallacciato
Puntali
materiale termoplastico
Rivestimento
tessuto (ribattitura a 2 aghi) o pelle (ribattitura a 2 aghi o impuntura sellier)

Disegni tecnici

HA80B

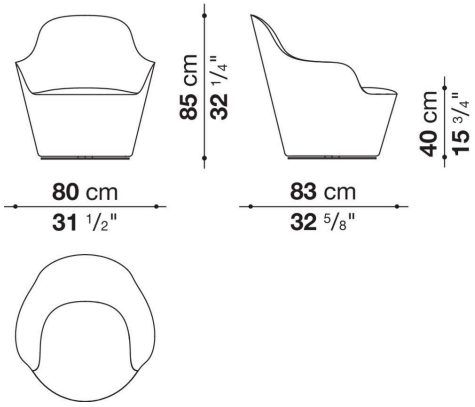

HA80A

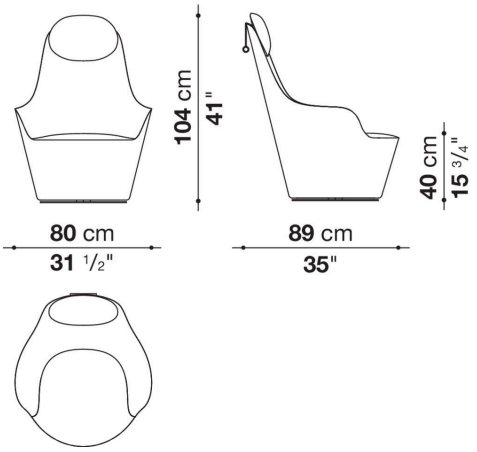

HA61P

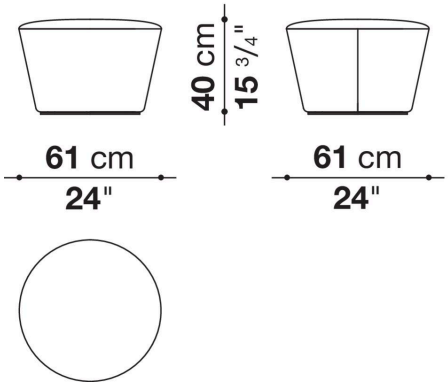
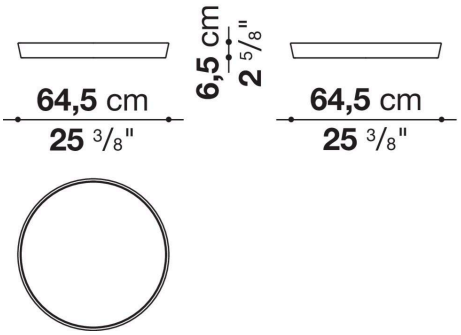
HA65V