Husk Outdoor

POLTRONE

2011

Patricia Urquiola

Descrizione

Comfort ed ecosostenibilità sono le parole chiave che definiscono le poltrone Husk Outdoor. Una collezione che è un inno alla morbidezza e invita al riposo già al primo sguardo grazie alle generosa cuscinatura extra soft a disegno capitonné. La scocca rigida che la contiene è realizzata in Hirek®, un materiale plastico speciale formato da polimeri riciclati e riciclabili. Uno è il colore della scocca, mentre il supporto fisso è disponibile in diversi colori. Due le versioni della cuscinatura, di dimensioni più generose sulla seduta o sullo schienale.

Informazioni tecniche

Scocca
materiale plastico Hirek®
Imbottitura
fibra di poliestere, fodera in fibra di poliestere con trattamento idrorepellente
Basamento
profilati d'alluminio con verniciatura a polvere poliestere
Puntali
materiale plastico e acciaio inossidabile
Telo di copertura impermeabile
tessuto PES monospalmato su un lato PU
Rivestimento
tessuto in categorie limitate

Disegni tecnici

H4

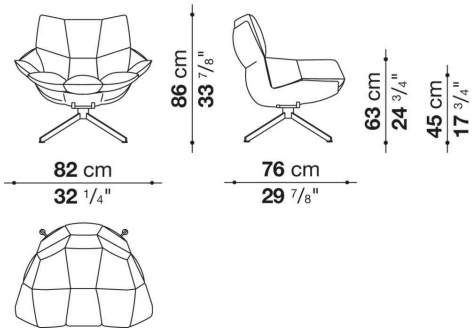

H2

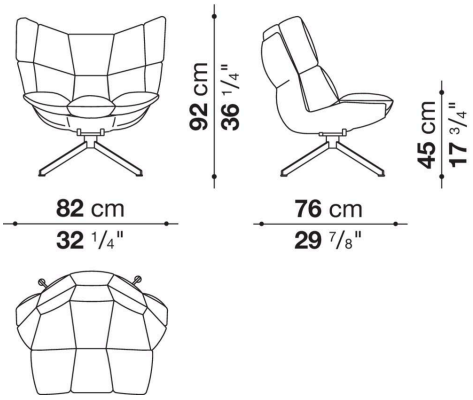
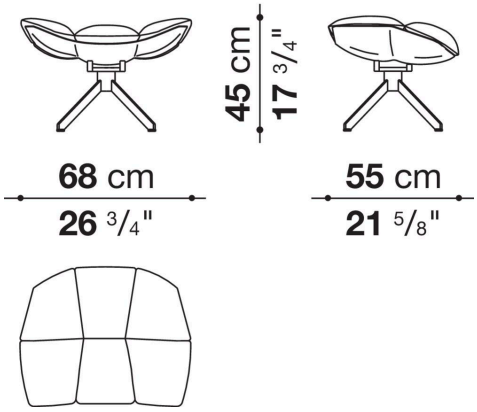
HP1