Husk Outdoor

SEDIE

2011

Patricia Urquiola

Descrizione

La sedia da pranzo completa la proposta Husk Outdoor ed è in grado di rispondere a necessità diverse per dimensione degli spazi e per funzioni. Unico è il colore della scocca; le quattro gambe sono in metallo verniciato disponibili in due colori.

Informazioni tecniche

Scocca
resina poliuretanica ad alta densità (Baydur®)
Imbottitura
fibra di poliestere, inserto in fibra di poliestere agugliato
Struttura di sostegno
fusione d'alluminio con verniciatura a polvere poliestere
Puntali
materiale plastico
Telo di copertura impermeabile
tessuto PES monospalmato su un lato PU
Rivestimento
tessuto in categorie limitate
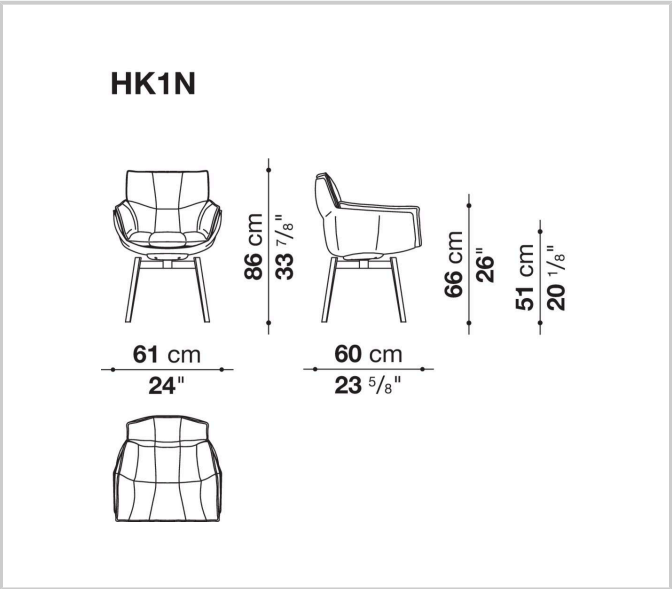
Disegni tecnici