Gio

SEDIE

2016

Antonio Citterio

Descrizione

Sapore classico contemporaneo per la sedia da esterni Gio, perfetto complemento dei tavoli dell'omonima serie con cui condivide la struttura in massello di teak naturale o nella speciale finitura antique grey, che conferisce al legno un particolare aspetto vissuto con riflessi grigio argento. Una sedia estremamente confortevole grazie anche al cuscino imbottito rivestito in tessuti outdoor.

Informazioni tecniche

Struttura
legno massello
Cinghiatura
polipropilene
Imbottitura
fibra di poliestere ad alta densità
Puntali
materiale termoplastico
Telo di copertura impermeabile
tessuto PES monospalmato su un lato PU
Rivestimento
tessuto in categorie limitate
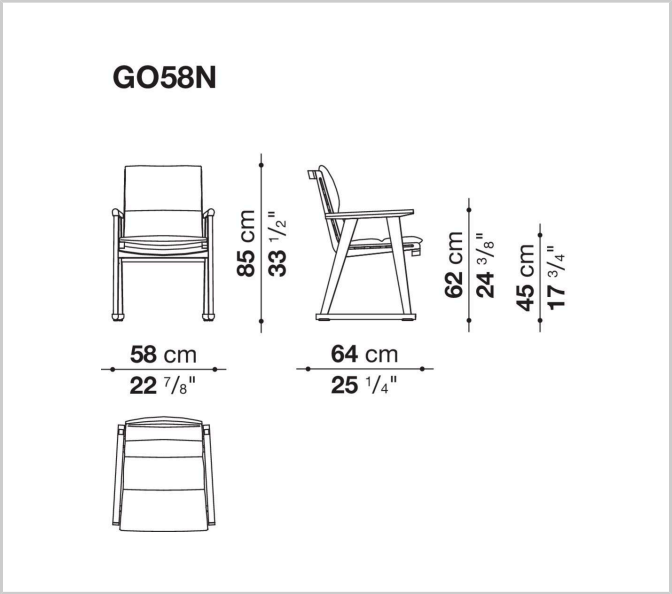
Disegni tecnici