Bay

ARMCHAIRS

2018

Nipa Doshi & Jonathan Levien

Description

Bay is a sculptural, monolithic collection of braided outdoor furnishings. Enveloping braided volumes are combined with padded rock-like seats and soft cushions that reflect the elegance, comfort and refinement of B&B Italia's indoor products. Sensually shaped, their double braiding creates air pockets that grant transparency and lightness to the collection.

Technical information

Внутренний каркас
стальные трубки и стальные профили
Каркас спинки
алюминий
Обивочный материал
гибкая полиуретановая пена холодной формовки Bayfit®, водоотталкивающий чехол из полиэфирного волокна (с термозапечатанной лентой)
Спинка
Комбинация волокон Solotex и вязко-упругого полиуретана, чехол из водоотталкивающего полиэфирного волокна
Плетение
оплетка из полипропиленового волокна
Ножки и втулки
термопластичный материал
Водонепроницаемая ткань чехла
полиэфирная ткань с односторонним полиуретановым покрытием
Чехол
ткани ограниченных категорий

Technical drawings

BY118B

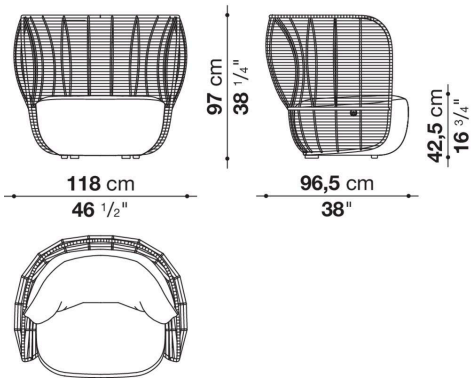

BY123A

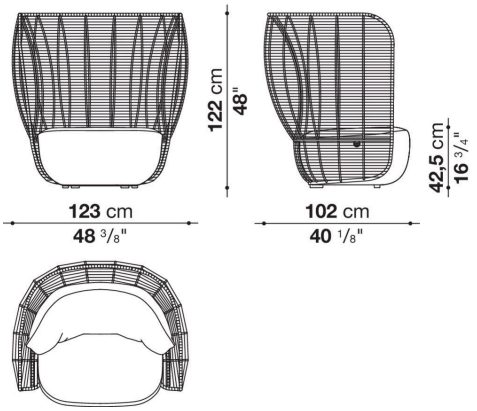
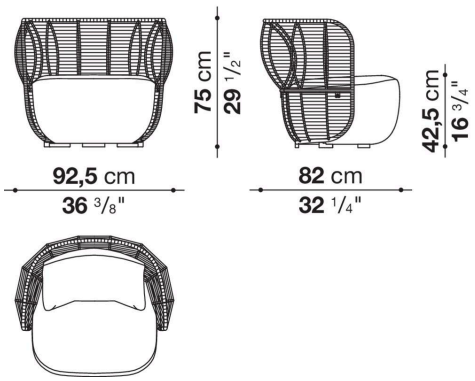
BY94N