Bay

SOFAS

2018

Nipa Doshi & Jonathan Levien

Description

The Bay two- or three-seater outdoor sofa stands out for its sculptural, monolithic design. Enveloping double-braided volumes create air pockets that grant transparency and lightness to the collection, while padded rock-like seats and soft cushions reflect the elegance, comfort and refinement of indoor products.

Technical information

Innenrahmen
Stahlrohre und -profile
Rückenlehne Rahmen
Aluminium
Füllung
kalt elastischer Polyurethanschaum Bayfit®, Futter aus Polyesterfaser mit wasserabweisender Beschichtung (mit wärmeversiegelte Nähte verfügt)
Rückenkissen
Kombination aus Solotexfaser und viskoelastischer Polyurethan, Futter aus Polyesterfaser mit wasserabweisender Beschichtung
Geflecht
Flechtgewebe aus Polypropylenfaser
Füße und Gleiter
Material thermoplastisch
Wetterfeste Abdeckung
Polyesterstoff auf einer PU-Seite
Bezug
Stoff in begrenzten Kategorien

Technical drawings

BY176

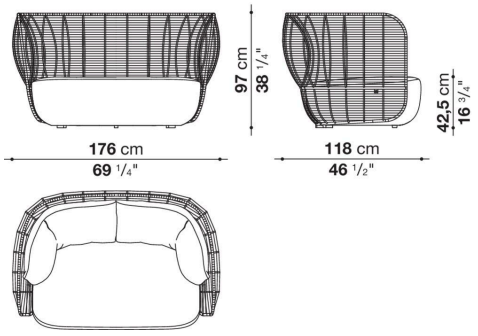

BY176CL

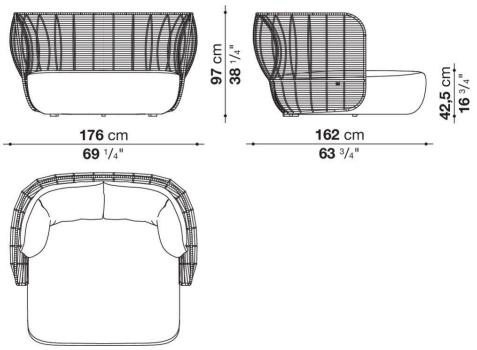

BY236

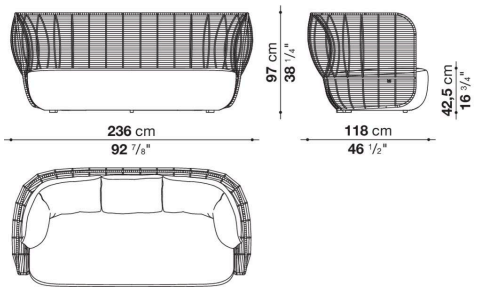
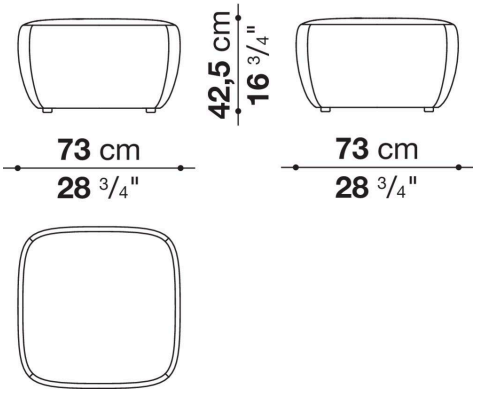
BY74PQ