Outside

OBJECTS

2005

Naoto Fukasawa

Description

Ein Ei und sein Behälter, Voll- und Leer Form, konvex und konkav, eine Schale für verschiedene Dinge. In eleganter Ausführung, glänzend lackiert und in den Farben schwarz und weiß lieferbar, präsentiert Fukasawa seine individuelle und witzige Interpretation des klassischen fernöstlichen Themas der Gegensätze, positiv und negativ, Yin und Yang. Der Behälter besteht aus einem rechteckigen Block, der auf einer Seite in Form eines halben Eis ausgehöhlt wurde, und eignet sich je nach Bedarf als Schale für verschiedene Dinge (z.B. als Obstschale). Das Ei wiederum kann in vier gebrauchsfertige Tabletts zerlegt werden.to the need of the moment. The egg can also be taken apart into fourready-for-use trays.

Technical information

Material
Polyurethanharz in hoher Dichte glänzend
Farbe
weiß oder schwarz
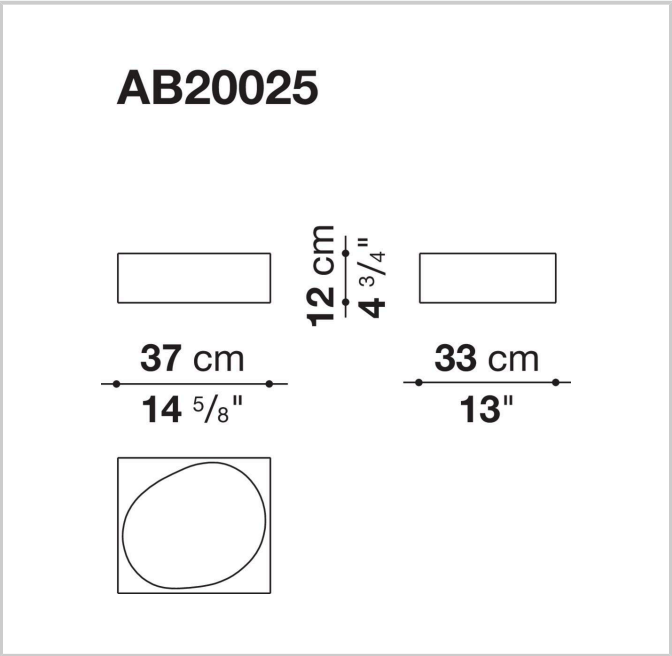
Technical drawings