Ac Executive

TABLES

2007

Antonio Citterio

Description

Eine komplette Einrichtungsserie für Chefetagen, Versammlungsräume und Home Office. Das Programm ist in Eiche grau, Eiche hell gebürstet oder Räuchereiche gefärbt lieferbar und umfasst eine Behälterserie, Sideboards, Bücherregal, Konferenztische und Schreibtische. Außerdem ist eine Lösung für die Unterbringung von Kabeln vorgesehen, Schränke mit Schloss für Hängeakten, sowie Garderobenschränke.

Technical information

Platte (ACE9-ACE10-ACE19)
Massivholz, Paneel aus Spanholz furniert
Platte (ACE13)
wabenförmige Paneel und MDF Holzfaser furniert
Platte (ACE20)
Paneel aus Spanholz furniert
Traggestell und Querträger
gezogener Stahl
Verstellbare Füße
Stahl und Kunststoff

Technical drawings

ACE20

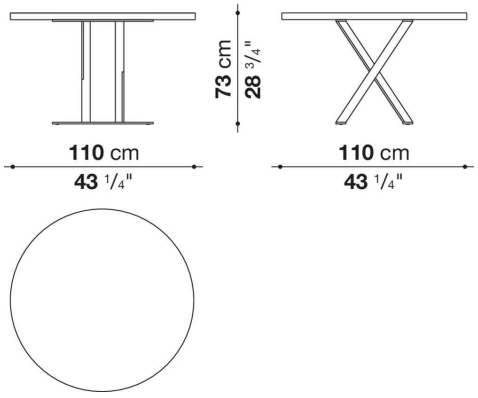

ACE9

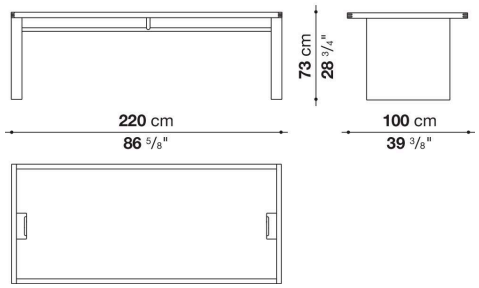

ACE13

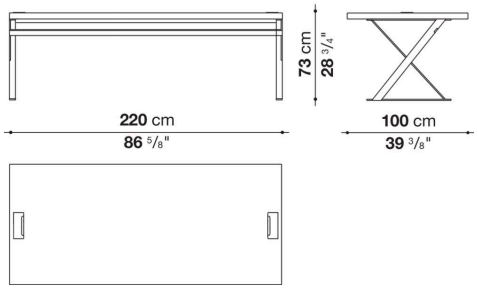

ACE19

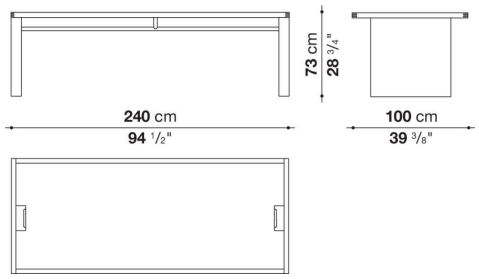

ACE15

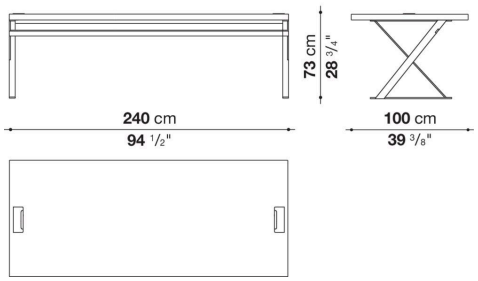
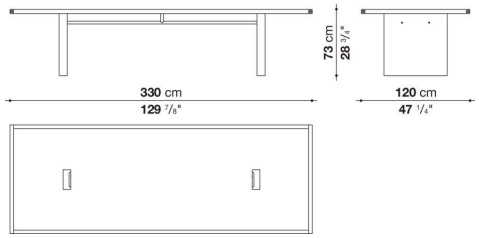
ACE10